Общий вид котла КВ-ГМ-139,6-150

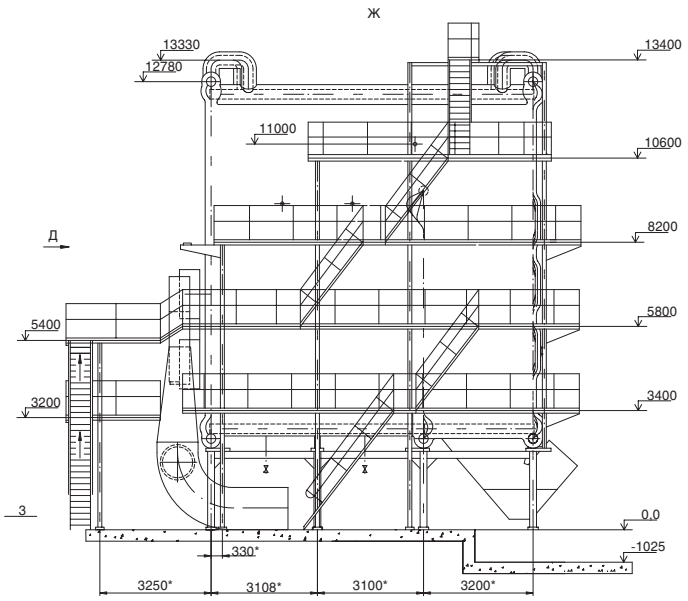

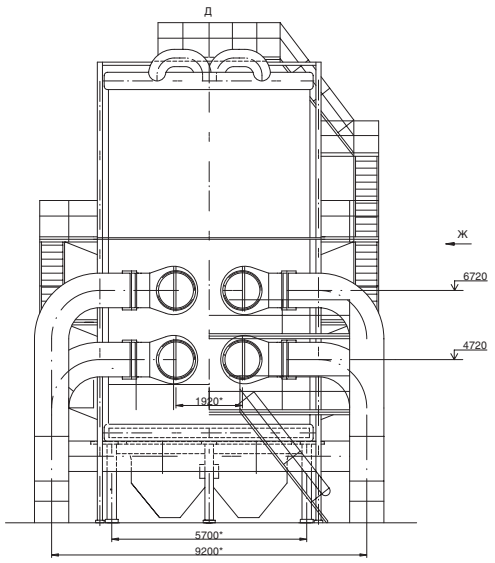

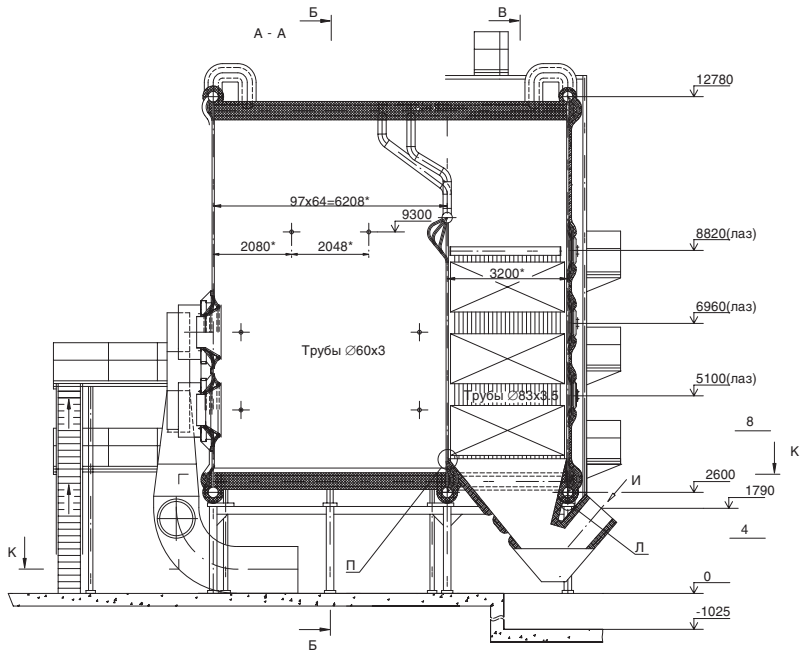

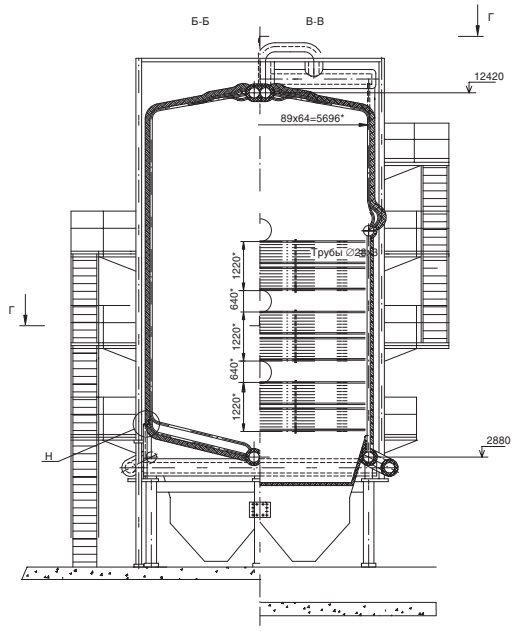

1.*Размеры для справок.
2.Неуказанные предельные отклонения размеров
3.Холодильник поз.2 установить на входе воды в котел на монтаже согласно РД 24.03.127-91.
4.Репера установить в местах, указанных в инструкции по эксплуатации.
5.Трассировку трубопроводов выполнить по чертежам организации, проектирующей котельную.
6.Сварка, указанная на чертеже, монтажная ручная дуговая.
7.Участки трубопроводов от коллекторов котла до задвижек на входе-выходе воды должны быть спроектированы в соответствии с правилами устройства и безопасной эксплуатации паровых и водогрейных котлов.

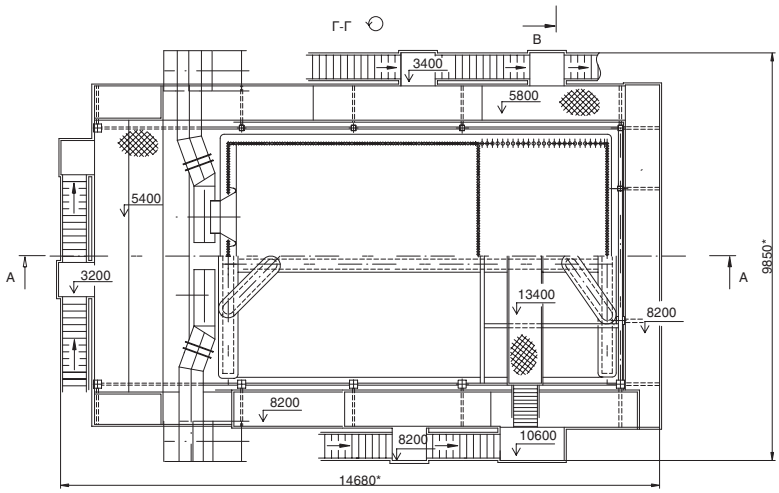

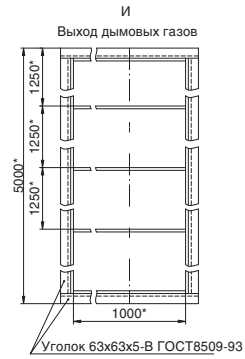
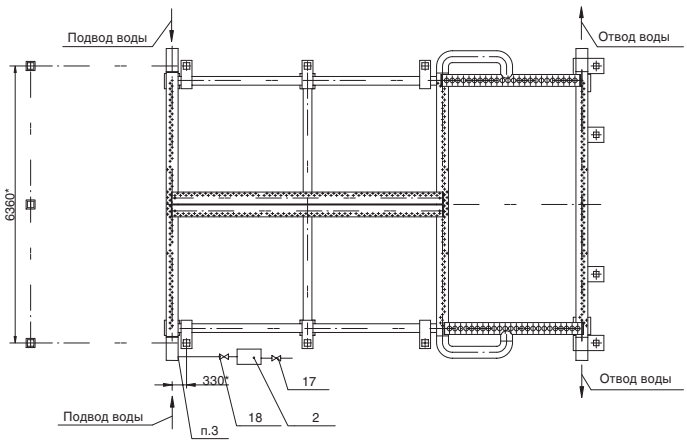
К-К Обмуровка, дренажи, бункер золовой, стойки боковые условно не показаны